業務No.	業務番号１
業務名称	子ども・子育て支援事務処理センター業務　審査支払に関する業務

業務フローNo.	1-9	業務フロー名称	障害児保育費の認定

事務名称	時期	住民［窓口］	住民［郵送］	住民［オンライン］	事業者（園）［窓口］	事業者（園）［郵送］	事業者（園）［オンライン］	事務処理センター	所管課	その他関係者	RPA等業務効率化ツール	システム/Office	備考

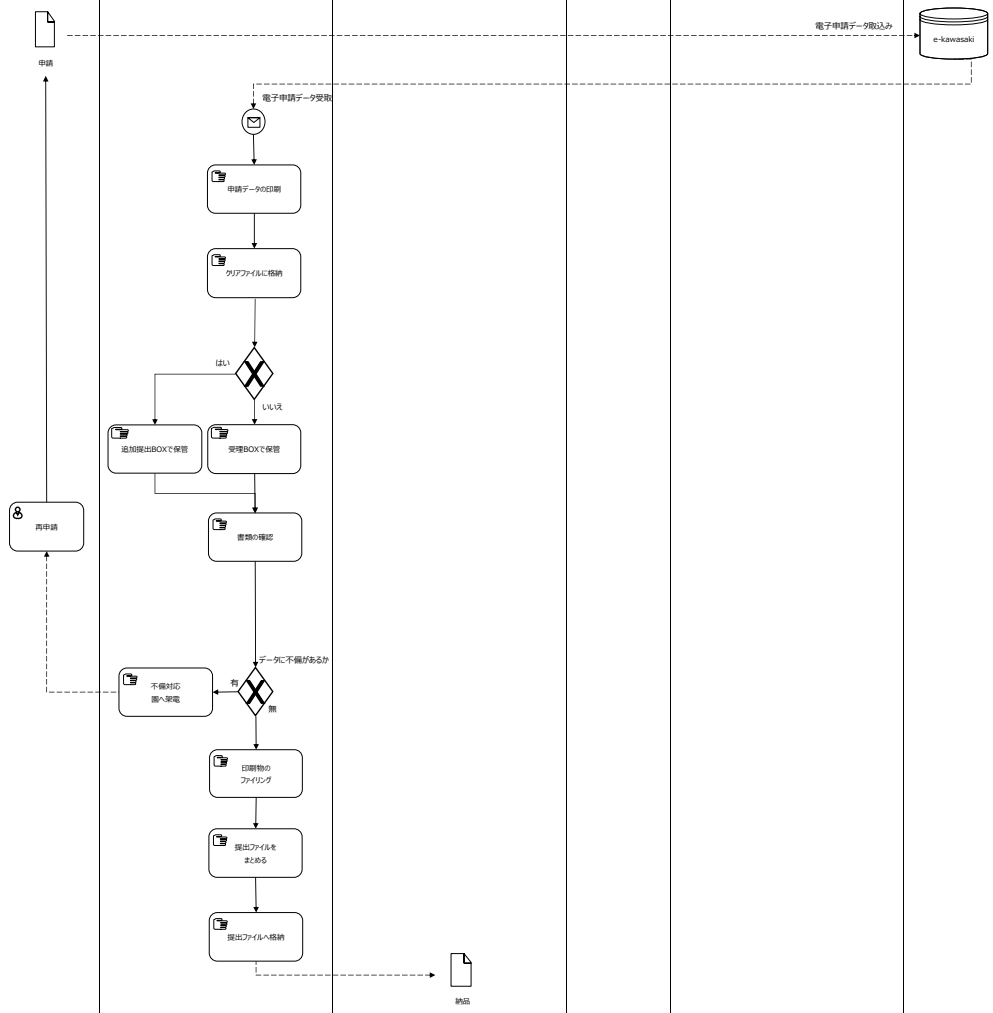

【確認書類】
①協議書（その①用、その②用）
②協議児童名簿（その①用、その②用）
③職員配置表
④認定協議シート
⑤支給要綱にある手帳、その他書類（その①の場合）
⑥雇用状況報告書4月分（事務C保管分をコピーする）